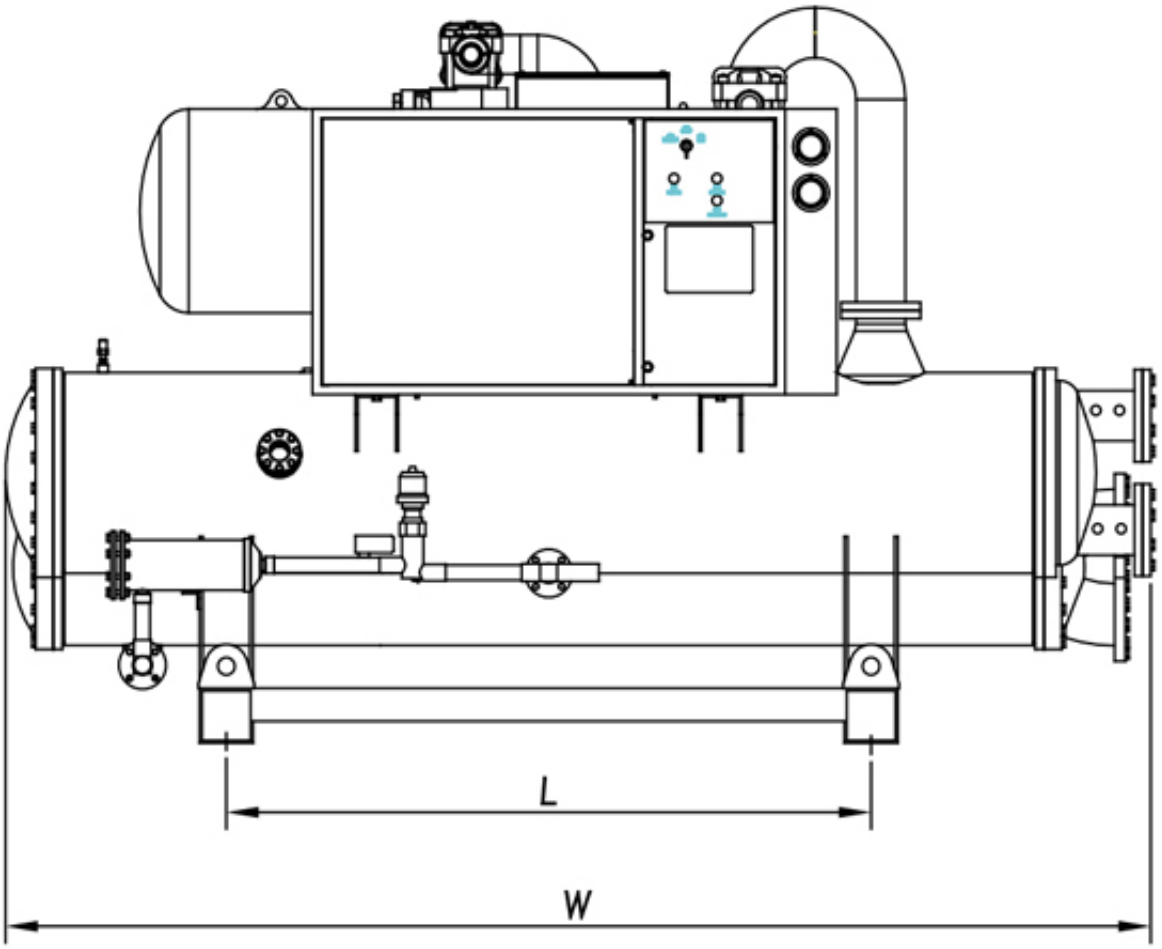

Máy Lạnh Chillers R-314a TCW 120 ~ 180HB1F

- Hiệu quả cao làm giảm mất năng lượng.
- Độ rung và mức âm thanh thấp
- Máy nén và bộ trao đổi nhiệt hiệu quả.
- Độ tinh cậy cao và độ bền cao
- Thiết kế nhỏ ngọn.

Đặt hàng

Water-Cooled Chillers

TCW-120~180HB1F

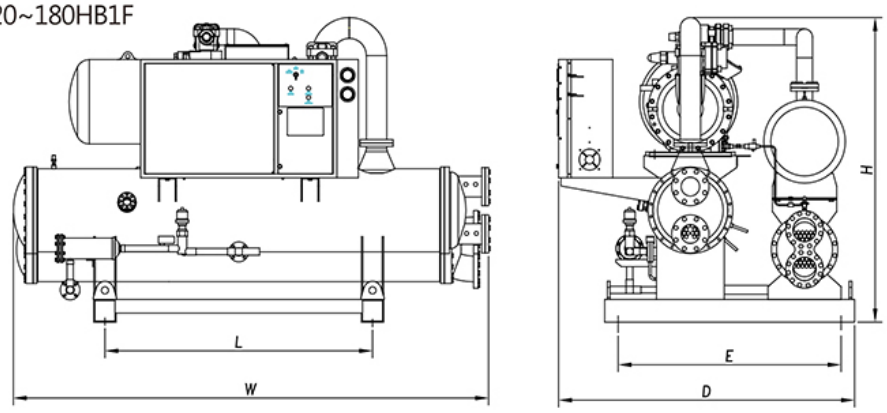

■ Specifications

Model			TCW-120HB1F	TCW-150HB1F	TCW-160HB1F	TCW-180HB1F
Cooling Capacity kW		60Hz	422	527	563	633
		50Hz	352	439	469	527
Power Consumption kW		60Hz	93	107	114	128
		50Hz	77	89	95	107
Running Current A	3φ 220/380/440V	60Hz	281/162/140	323/187/161	344/199/172	-/224/193
	3φ 220/380/415V	50Hz	234/136/124	269/156/143	287/166/152	-/186/170
COP		W/W	4.54	4.93	4.94	4.95
Dimension	Height (H)	mm	1,800	1,800	1,800	2,100
	Width (W)	mm	3,000	3,600	3,600	3,600
	Depth (D)	mm	1,700	1,800	1,800	2,200
Foundation holes (L * E)		mm	1,400*1,400	2,000*1,400	2,000*1,400	2,000*1,800
Evaporator	Type		Flooded			
	Flow rate	L/min	1,200	1,500	1,600	1,800
	Lost head	M	4.0	4.0	4.5	4.5
	Pipe connections		4B	5B	5B	5B
Conddenser	Type		Shell and Tube			
	Flow rate	L/min	1,500	1,875	2,000	2,250
	Lost head	M	5.0	6.0	6.0	6.0
	Pipe connections		4B	5B	5B	5B
Refrigerant control			Electrically expansion valves			
Compressor	Type		Semi-hermetic screw			
	Oil heater	W	300	300	300	300
Capacity step		%	0, 50, 75, 100			
Starting method			Y-Δ			
Safety devices			High/Low pressure switch, Cooling different pressure switch, Discharge temp. protector, Over current relay, Relief valve, Phase reversal protector, Thermal interior protector, Antifeeze protector, Oil level protector switch, Moter winding protector			
Refriegerant			R-134a			
Refrigerant oil			Nameplate in chiller			
Net weight		kg	2,800	3,250	3,450	4,050
Operation weight		kg	3,450	4,250	4,450	5,250

Note: 1.Cooling capacity is on:cooling water outlet 35℃, inlet 30 ℃; Chilled water outlet 7℃, inlet 12 ℃.
2.Specifications are subject to change with out notice for further improvement.

Thông tin liên quan

Máy Lạnh Chillers R-314a TCW 360 ~ 500NB2D

[Máy Lạnh Chillers R-314a TCW 160 ~ 300NB2D]



[Máy Lạnh Chillers R-314a TCW 60 ~ 120NB2D]



[Máy Lạnh Chillers R-314a TCW 120 ~ 150NB1D]



Máy Lạnh Chillers R-314a TCW 30 ~ 100NB1D



Máy Lạnh Chillers R-314a TCW 15NBK1D



Máy Lạnh Chillers R-314a TCW 5 ~ 10NBK1D



Máy Lạnh Chillers R-314a TCW 320 ~ 500HB2F



Máy Lạnh Chillers R-314a TCW 180 ~ 300HB2F



Máy Lạnh Chillers R-314a TCW 80 ~ 180HB2F

Máy Lạnh Chillers R-314a TCW 40 ~ 100HB1F